既存急速充電器

型式:㈱ハセテック　QC02-2P2W-EN-PGM5

充電器外形

【外形図】

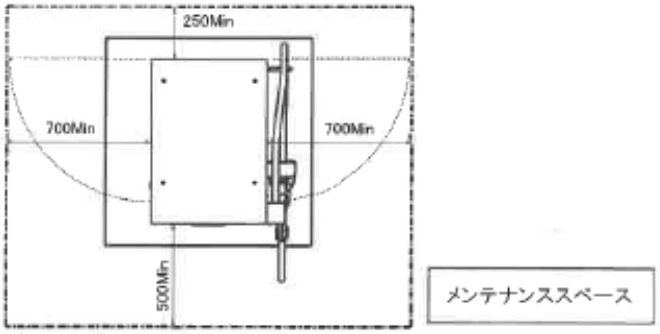

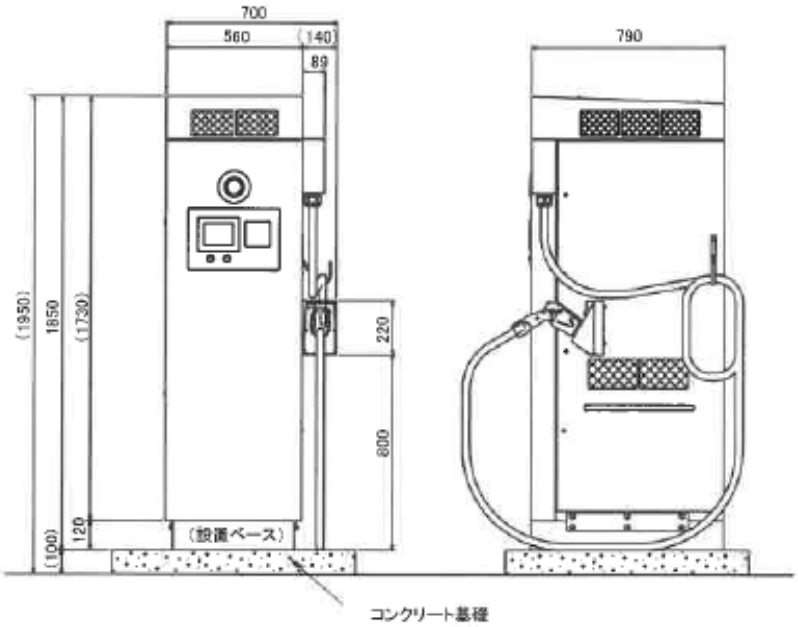

【設置用ベース取付け寸法図】

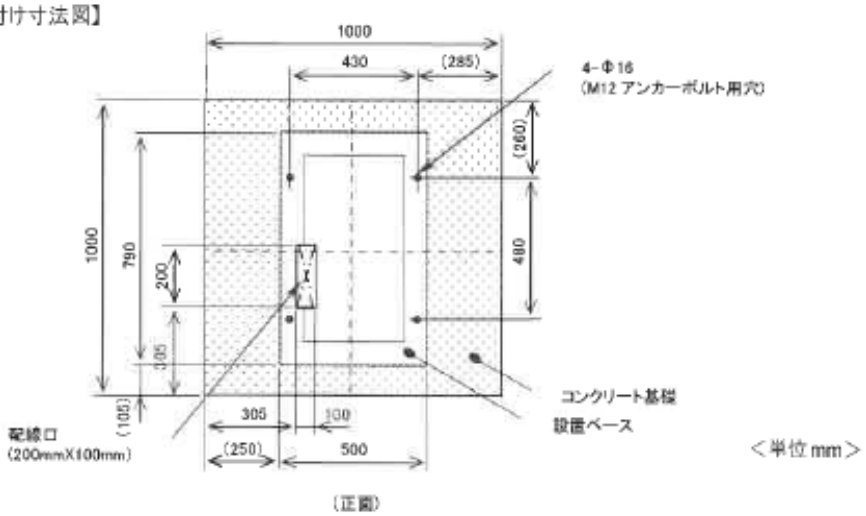

取_QC02-2P2W-EN(24-01)1.0